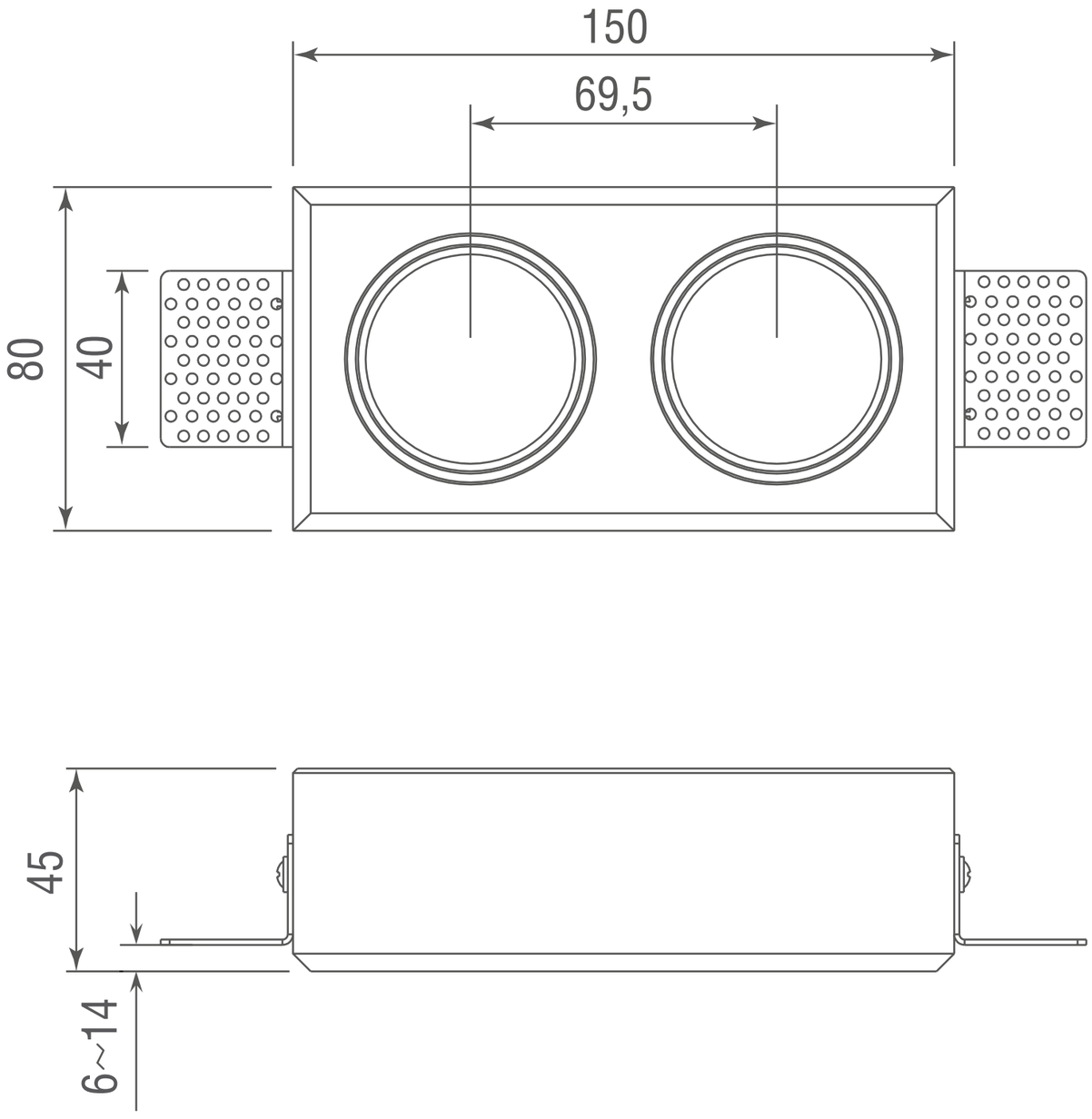
150
69,5
80
40
45
6~14

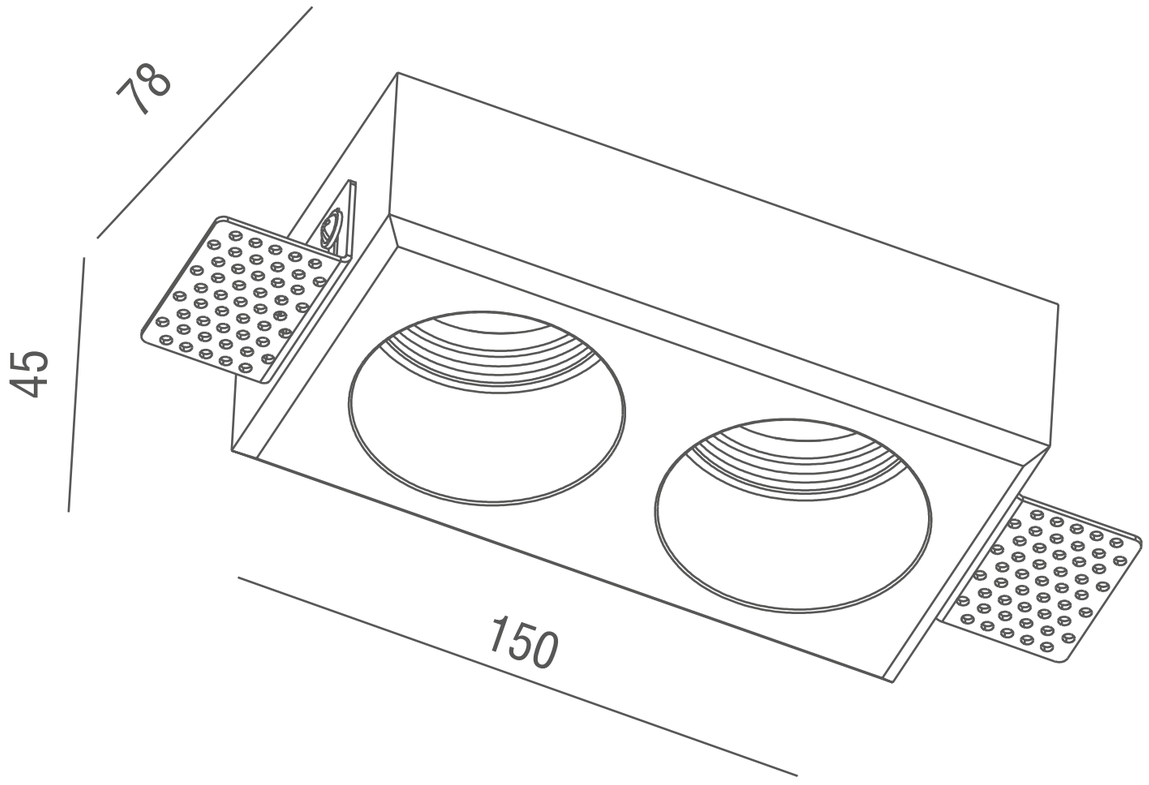
78
45
150